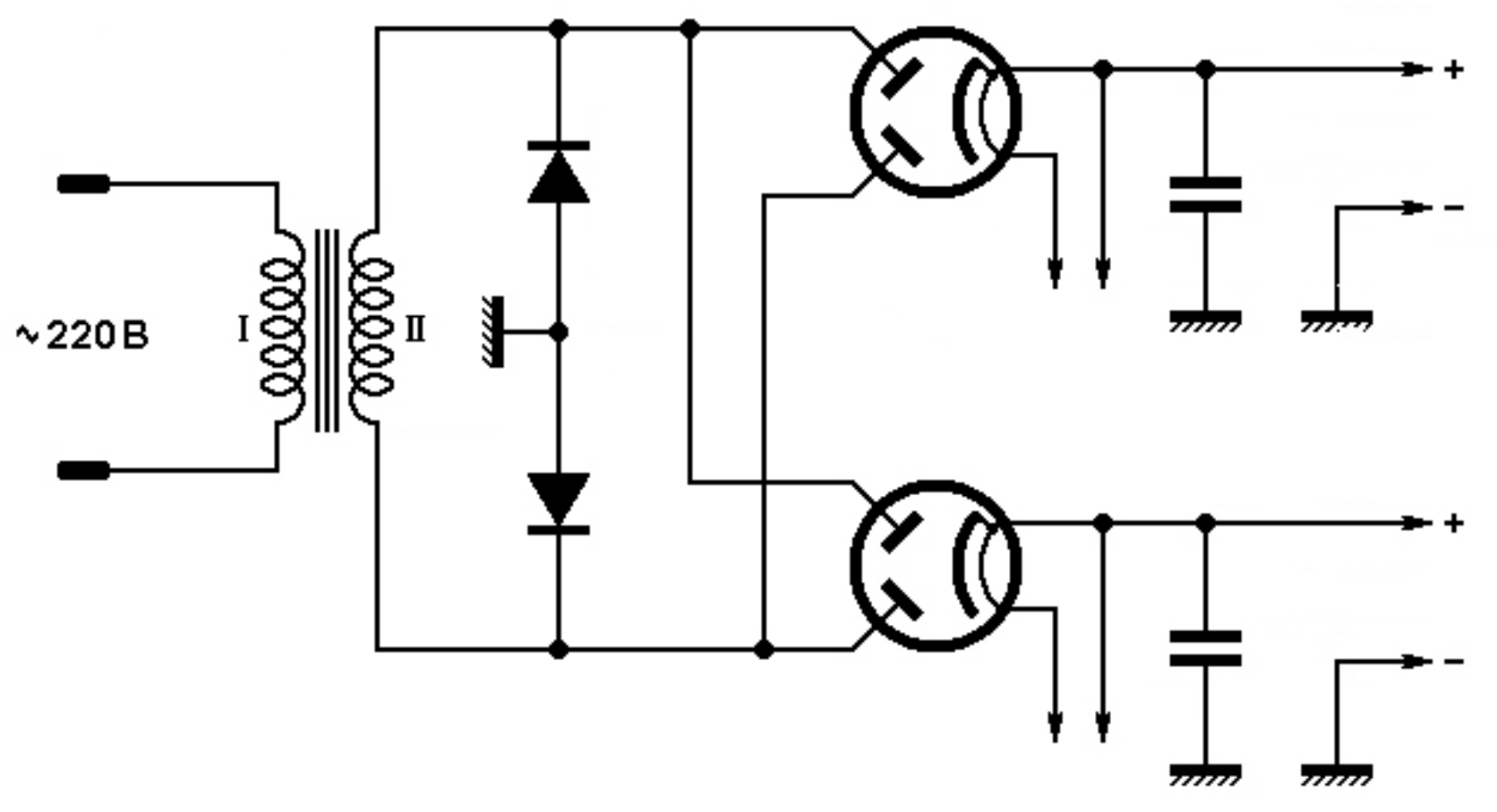
~220В
I
II
+
-
+
-